МИНИСТЕРСТВО НАУКИ И ВЫСШЕГО ОБРАЗОВАНИЯ РОССИЙСКОЙ ФЕДЕРАЦИИ

Министерство экономического развития российской федерации

ТЕХНОЛОГИИ ФЕДЕРАЛЬНЫЙ ПРОЕКТ

ПЛАТФОРМА УНИВЕРСИТЕТСКОГО ТЕХНОЛОГИЧЕСКОГО ПРЕДПРИНИМАТЕЛЬСТВА

ПЛАТФОРМА НТИ

ЧГУ

открытые инновации

Автономная гусеничная платформа



Актуальность

Отечественный продукт



Недорогое решение проблемы



Актуальность

Универсальная платформа



Автономность



Проблема

Нехватка персонала для ручного труда



Требуется много рабочей силы и времени



Аналоги дороже и выполняют только 1 функцию



У зарубежных аналогов нет развитой дилерской и сервисной сети



Целевая аудитория

Предприятия, бизнес



Фермерские хозяйства



Строительные организации



Администрации городов, службы ЖКХ, доставки, склады



Решение

Автономная Гусеничная Платформа



Навесное оборудование под разные задачи клиента



Логика движения

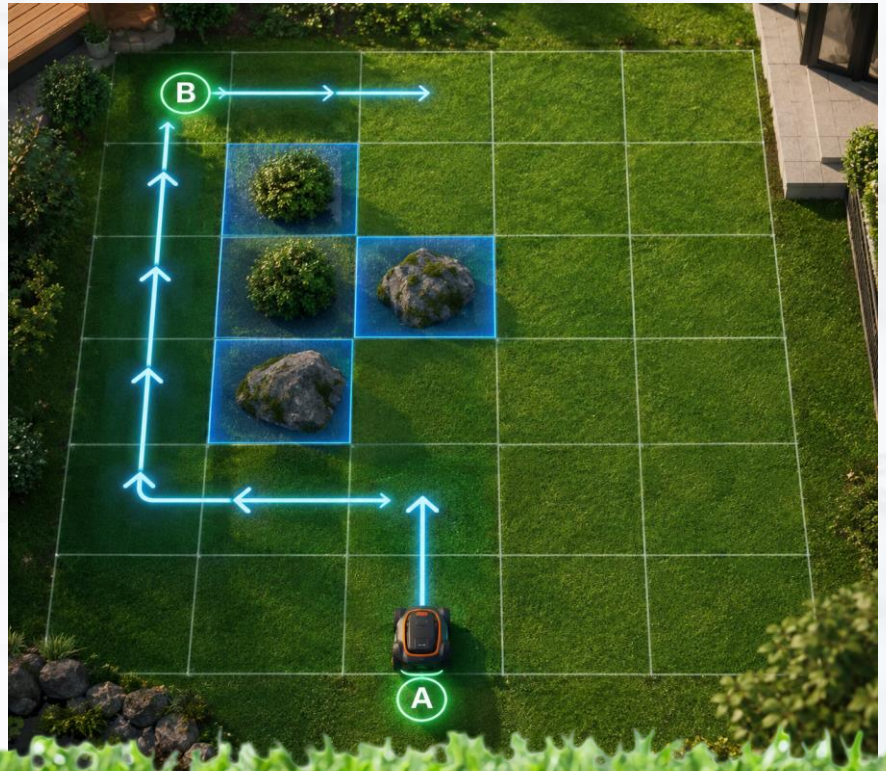



Польза и выгода

1. Экономия времени



2. Снижение расходов



3. Недорогое обслуживание



4. Безопасность окружающей среды



5. Экологичность



6. Сокращение штата сотрудников



7. Автоматизация труда



Технологическое ядро проекта

Роботизация и автоматизация процессов



Конкуренты и аналоги

Yarbo Lawn Mower Pro

от 820.000 рублей



Гусеничный робот газонокосилка HTM750

307.000 рублей



Гусеничный робот газонокосилка

от 130.000 рублей



Гусеничный робот газонокосилка

273.000 рублей



Конкуренты и аналоги



Робот газонокосилка “Саранча”

2.350.000 рублей



Senobot

171.000 рублей



Робот газнксилка “ВЕНОМ ТРА-ВОЛТА”

1.300.000 рублей



ZimAni Ураган PRO

600.000 рублей

Конкуренты и аналоги

Бензиновая газонокосилка

в среднем 15.000-17.000 рублей



Триммер

в среднем 6000 рублей



Команда



Гордеев Вадим
Лидер

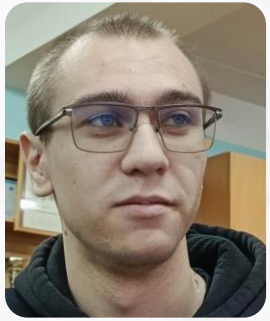

Бурцев Дмитрий
Составитель отчёта



Антонов Михаил
Инженер-конструктор

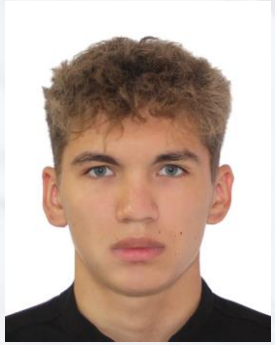

Плотников Андрей
Инженер-технолог



Бадалян Эрик
Инженер-конструктор



Арсентьев Виталий
Инженер-электроник



Поликарпов Богдан
Разработчик КД



Станислав Никифоров
Программист

Опыт

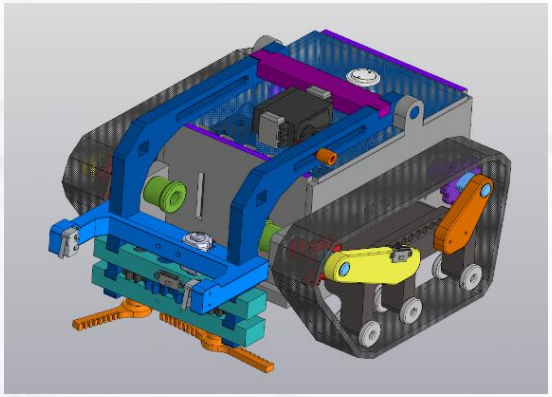

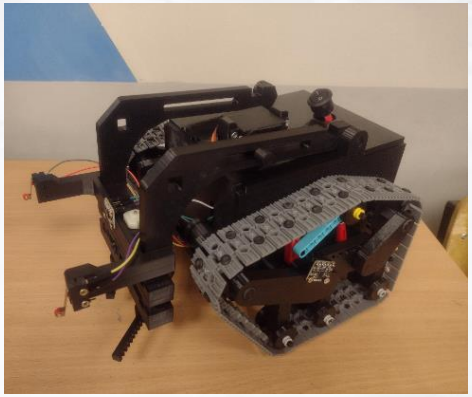

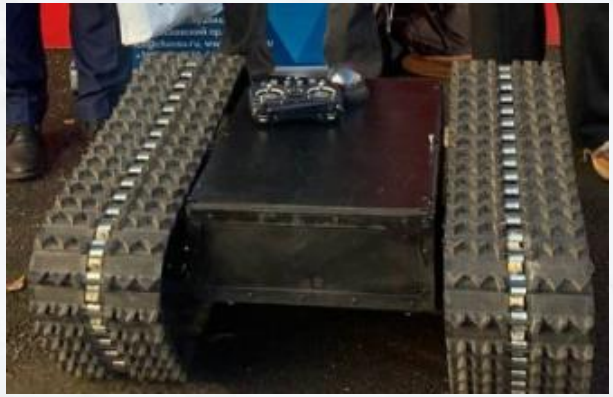







Бизнес-модель

~ 350 000 + 60 000 руб.



~ 350 000 + 70 000 руб.



~ 30 000 руб.





~ 50 000 руб.

Запрос

От партнёров:

- Электронные компоненты
- Консультации специалистов
- Содействие в разработке



От инвесторов, фондов:

- Финансирование (~1 000 000 р.)



От университета:

- Доступ к лабораториям, оборудованию
- Консультации преподавателей и специалистов
- Содействие в разработке



УРОВЕНЬ ГОТОВНОСТИ ТЕХНОЛОГИИ

Уровень готовности технологии	Краткое описание	Артефакт
1-3	Формирование концепции, лабораторные исследования, создание макета	Научные статьи, отчеты о моделировании, письма заинтересованности от партнеров
4-6	Создание прототипа, подтверждение характеристик в лабораторных условиях	Фото/видео работающего лабораторного макета, протоколы успешных экспериментов
7	Пилотирование проекта (опытные испытания)	Видеодемонстрация работы прототипа в промышленных условиях, отчет независимого тестирования.
8	Предсерийное производство	Акт о завершении пилотного проекта, отзыв пилотного заказчика, данные о стабильности работы.
9	Серийное производство, коммерческое использование	Контракты на продажу, фото серийного производства, отзывы клиентов.

Контакты лидера



Гордеев Вадим

MAX

ВК: @gv1000000

МИНИСТЕРСТВО НАУКИ И ВЫСШЕГО ОБРАЗОВАНИЯ РОССИЙСКОЙ ФЕДЕРАЦИИ

Министерство экономического развития российской федерации

ТЕХНОЛОГИИ ФЕДЕРАЛЬНЫЙ ПРОЕКТ

ПЛАТФОРМА УНИВЕРСИТЕТСКОГО ТЕХНОЛОГИЧЕСКОГО ПРЕДПРИНИМАТЕЛЬСТВА

ПЛАТФОРМА НТИ

ЧГУ

открытые инновации

Автономная гусеничная платформа

